TECHNISCHES DATENBLATT

MEADRAIN SV und SVF 1000

A 15, B 125, C 250, D 400*, E 600* Nennweite 100

MATERIALEIGENSCHAFTEN

POLYMERBETON	auf Polyesterharzbasis, mit mineralischen Füllstoffen, Additiven
DRUCKFESTIGKEIT	≥ 90 N/mm²
BIEGEFESTIGKEIT	≥ 22 N/mm²
ELASTIZITÄTSMODUL	25.000 – 35.0000 N/mm²
DICHTE	2,1 – 2,3 kg/dm³
LÄNGENAUSDEHNUNGSKOEFFIZIENT	Ca. 1,45 x 10^{-5} 1/K
HITZEBESTÄNDIGKEIT	100°C Dauerbelastung, bis 200°C bei Belastungsdauer bis 5 min.
FROSTBESTÄNDIGKEIT	- 50°C
WASSEREINDRINGTIEFE	0 mm
WASSERAUFNAHME	< 0,05%
MATERIALSTRUKTUR	Kapillarfrei

EINSATZZWECK

Entwässerungsrinne mit Dichtungsfalz nach EN 1433

AUSFÜHRUNGEN

- Länge 500 und 1000 mm
- Länge 1000 mm inklusive eingeformtem Ablaufstutzen
- Bauhöhe 150, 175, 200, 225, 250 und 305 mm
- Flachrinne mit Bauhöhe 80 mm
- Gefällerinnen bis 10 Meter, Bauhöhe 150 – 200 mm
- Übergangsstück zur Verlegung im Stufengefälle

KANTENSCHUTZ

- bandverzinkter Stahl
- Kantendicke 4mm

ZUBEHÖR

- Einlaufkasten kurz (450 mm)
- Einlaufkasten für Rohranschluss Ø 110 mm
- Einlaufkasten für Rohranschluss Ø 160 mm
- Einlaufkasten mit Geruchsverschluss quer zur Fließrichtung Ø 110 mm
- Einlaufkasten mit Geruchsverschluss quer zur Fließrichtung Ø 160 mm
- Stirnplatte geschlossen für Flachrinne
- Stirnplatte geschlossen, höhenverstellbar für alle Bauhöhen 150 – 250 mm
- Stirnplatte geschlossen, fix für Bauhöhe 305 mm
- Stirnplatten mit Stutzen Ø 110 mm, höhenverstellbar für Bauhöhen 150 – 175 mm, 175 – 225 mm und 225 – 305 mm
- Blindstopfen für Einlaufkasten
- Ablaufset mit senkrechtem Ablaufstutzen Ø 110 mm, Schmutzfangtopf und Geruchsverschluss

MEADRAIN SV und SVF 1000

A 15, B 125, C 250, D 400*, E 600* Nennweite 100

FLACHRINNE MEADRAIN SVF 1000 AUS POLYMERBETON MIT 4 MM KANTENSCHUTZ AUS VERZINKTEM STAHL UND DICHTUNGSFALZ NACH EN 1433

Entwässerungsrinnen aus Polymerbeton. Lichte Weite 100 mm, Baubreite 133 mm. Zur Realisierung von Wasserspiegelgefälle. Belastungsklassen A 15 bis E 600* nach EN 1433. Geeignet für alle Rinnenabdeckungen MEADRAIN TOP 1000 mit CLIPFIX Schnellverschluss mit und ohne Längsverschiebesicherung. Belastbarkeit laut Angabe, bei Einbau gemäß den MEA-Einbauhinweisen.

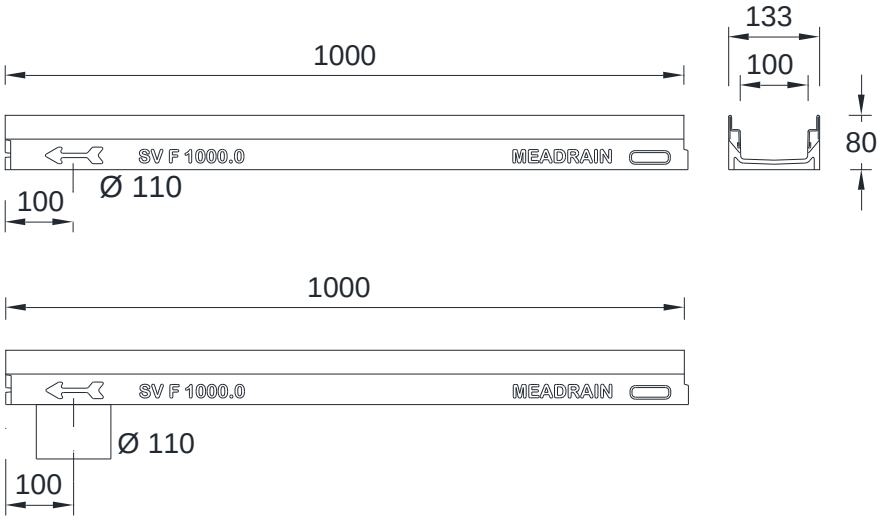

RINNENKÖRPER MEADRAIN SVF 1000, BELASTUNGSKLASSEN A 15 BIS E 600*

Beschreibung	Länge in mm	Bauhöhe in mm	kg pro Stück	Stück pro VPE	EAN-Code 4001990…	Bestell-Nr. 010…	Material gruppe
MEADRAIN SVF 1000.0/80 1)	1000	80	9,80	35	280423	154631	MD
MEADRAIN SVF 1000.0 A/80 2)	1000	80	9,70	30	280447	154635	MD
MEADRAIN SVF 1000.1/80 1)	500	80	4,90	1	280430	154633	MD

* Ab Klasse D 400 nicht für Querentwässerung von Schnellstraßen und Autobahnen
1) Anschlussmöglichkeit für senkrechten Ablauf Ø 110 mm oder an einen Einlaufkasten
2) Rinnenelemente mit eingeformtem Ablaufstutzen Ø 110 mm aus HD-PE mit NBR-O Dichtring

TECHNISCHES DATENBLATT

MEADRAIN SV und SVF 1000

A 15, B 125, C 250, D 400*, E 600* Nennweite 100

BUILDING SUCCESS

ENTWÄSSERUNGSRINNE MEADRAIN SV 1000 AUS POLYMERBETON MIT 4 MM KANTENSCHUTZ AUS VERZINKTEM STAHL UND DICHTUNGSFALZ NACH EN 1433

Entwässerungsrinnen aus Polymerbeton. Lichte Weite 100 mm, Baubreite 133 mm. Zur Realisierung von Wasserspiegelgefälle oder Stufengefälle. Belastungsklassen A 15 bis E 600* nach EN 1433. Geeignet für alle Rinnenabdeckungen MEADRAIN TOP 1000 mit CLIPFIX Schnellverschluss mit und ohne Längsverschiebesicherung. Belastbarkeit laut Angabe, bei Einbau gemäß den MEA-Einbauhinweisen.

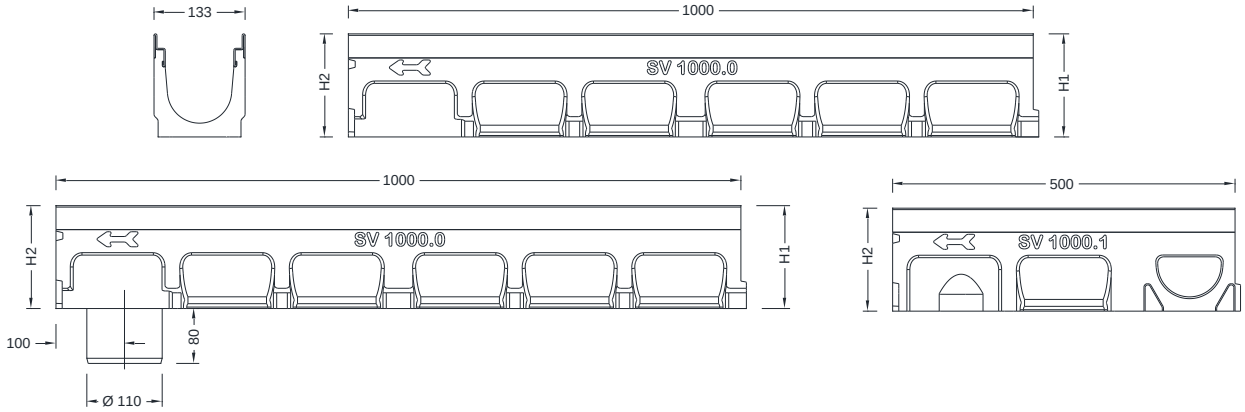

RINNENKÖRPER MEADRAIN SV 1000 OHNE GEFÄLLE, BELASTUNGSKLASSEN A 15 BIS E 600*

Beschreibung	Länge in mm	Bauhöhe in mm	kg pro Stück	Stück pro VPE	EAN-Code 4001990…	Bestell-Nr. 010…	Material gruppe
MEADRAIN SV 1000.0 1)	1000	150	14,50	36	272220	712600	MD
MEADRAIN SV 1000.0/A 2)	1000	150	14,50	30	272527	712602	MD
MEADRAIN SV 1000.1 1) 3)	500	150	7,50	40	272534	712604	MD
MEADRAIN SV 1005.0 1)	1000	175	16,00	36	272596	712618	MD
MEADRAIN SV 1005.0/A 2)	1000	175	16,00	30	272688	712620	MD
MEADRAIN SV 1005.1 1) 3)	500	175	8,50	40	272695	712622	MD
MEADRAIN SV 1010.0 1)	1000	200	17,50	30	272763	712636	MD
MEADRAIN SV 1010.0/A 2)	1000	200	17,50	25	262770	712638	MD
MEADRAIN SV 1010.1 1) 3)	500	200	9,00	40	272787	712640	MD
MEADRAIN SV 1015.0 1)	1000	225	19,00	24	272794	712642	MD
MEADRAIN SV 1015.0/A 2)	1000	225	19,00	20	272800	712644	MD
MEADRAIN SV 1015.1 1) 3)	500	225	9,50	40	272817	712646	MD
MEADRAIN SV 1020.0 1)	1000	250	20,50	24	272824	712648	MD
MEADRAIN SV 1020.0/A 2)	1000	250	20,50	20	272831	712650	MD
MEADRAIN SV 1020.1 1) 3)	500	250	10,40	40	272848	712652	MD
MEADRAIN SV 1030.0 1)	1000	305	24,50	18	272855	712654	MD
MEADRAIN SV 1030.0/A 2)	1000	305	24,50	20	272862	712656	MD

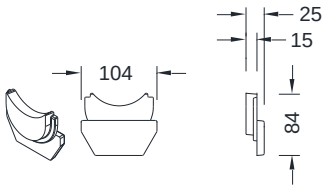

ÜBERGANGSSTÜCK ZUR ÜBERBRÜCKUNG VON HÖHENDIFFERENZEN BEI STUFENGEFÄLLE

Beschreibung	Material	kg pro Stück	Stück pro VPE	EAN-Code 4001990…	Bestell-Nr. 010…	Material gruppe
MEADRAIN SV 1000.UE Übergangsstück passend für Übergang von Rinne 0.0 auf 10.0 Übergang von Rinne 10.0 auf 20.0 Übergang von Rinne 20.0 auf 30.0	Polymer-beton	0,13	20	280935	712680	MD

* Ab Klasse D 400 nicht für Querentwässerung von Schnellstraßen und Autobahnen
1) Anschlussmöglichkeit für senkrechten Ablauf Ø 110 mm oder an einen Einlaufkasten
2) Rinnenelemente mit eingeformtem Ablaufstutzen Ø 110 mm aus HD-PE mit NBR-O Dichtring
3) Anschlussmöglichkeiten für Eck-, T- und Kreuzverbindungen und Anschlussmöglichkeit für einen senkrechten Ablauf Ø 110mm

MEADRAIN SV und SVF 1000

A 15, B 125, C 250, D 400*, E 600* Nennweite 100

BUILDING SUCCESS

ENTWÄSSERUNGSRINNE MEADRAIN SV 1000 AUS POLYMERBETON MIT 4 MM KANTENSCHUTZ AUS VERZINKTEM STAHL UND DICHTUNGSFALZ NACH EN 1433

Entwässerungsrinnen aus Polymerbeton. Lichte Weite 100 mm, Baubreite 133 mm. Zur Realisierung eines linearen Gefälles (Sohlgefälle 0,5 %). Belastungsklassen A 15 bis E 600* nach EN 1433. Geeignet für alle Rinnenabdeckungen MEADRAIN TOP 1000 mit CLIPFIX Schnellverschluss mit und ohne Längsverschiebesicherung. Belastbarkeit laut Angabe, bei Einbau gemäß den MEA-Einbauhinweisen.

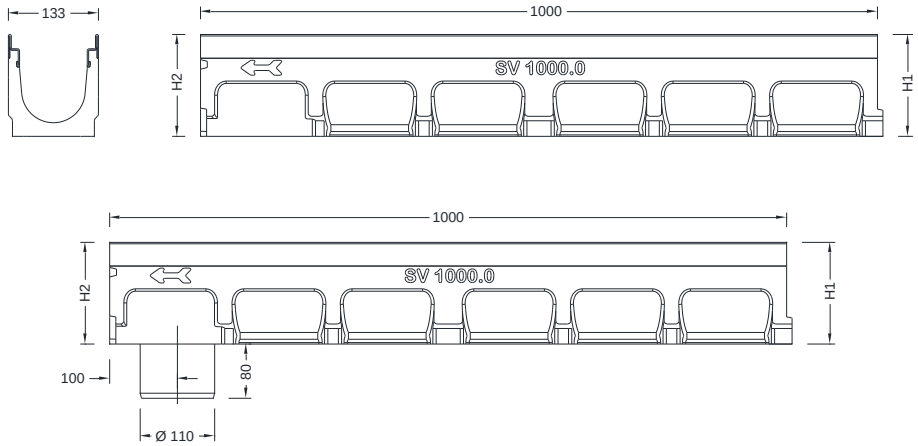

RINNENKÖRPER MEADRAIN SV 1000 MIT 0,5 % GEFÄLLE, BELASTUNGSKLASSEN A 15 BIS E 600*

Beschreibung	Länge in mm	Bauhöhe in mm	kg pro Stück	Stück pro VPE	EAN-Code 4001990…	Bestell-Nr. 010…	Material gruppe
MEADRAIN SV 1001	1000	150-155	14,50	36	272237	712606	MD
MEADRAIN SV 1002	1000	155-160	14,50	36	272541	712608	MD
MEADRAIN SV 1003	1000	160-165	15,00	36	272558	712610	MD
MEADRAIN SV 1004	1000	165-170	15,00	36	272565	712612	MD
MEADRAIN SV 1005 1)	1000	170-175	15,50	36	272572	712614	MD
MEADRAIN SV 1005/A 2)	1000	170-175	15,50	30	272589	712616	MD
MEADRAIN SV 1006	1000	175-180	16,00	36	272701	712624	MD
MEADRAIN SV 1007	1000	180-185	16,50	36	272718	712626	MD
MEADRAIN SV 1008	1000	185-190	16,50	36	272725	712628	MD
MEADRAIN SV 1009	1000	190-195	17,00	36	272732	712630	MD
MEADRAIN SV 1010 1)	1000	195-200	17,00	30	272749	712632	MD
MEADRAIN SV 1010/A 2)	1000	195-200	17,00	25	272756	712634	MD

* Ab Klasse D 400 nicht für Querentwässerung von Schnellstraßen und Autobahnen
1) Anschlussmöglichkeit für senkrechten Ablauf Ø 110 mm oder an einen Einlaufkasten.
2) Mit eingeformten Ablaufstutzen Ø 110 mm aus HD-PE mit NBR-O Dichtung.

MEADRAIN SV und SVF 1000

A 15, B 125, C 250, D 400*, E 600* Nennweite 100

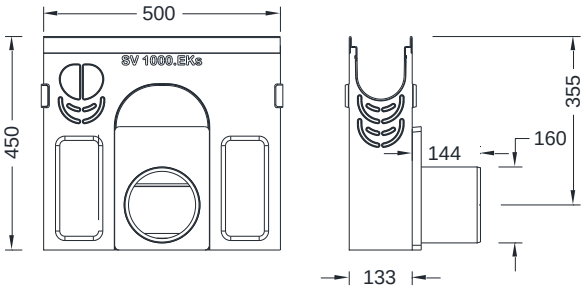

Einlaufkasten kurz 450 mm

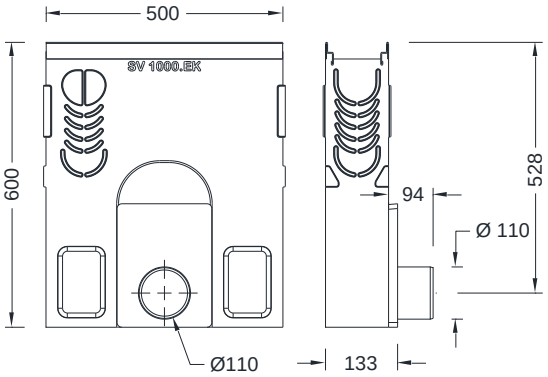

Einlaufkasten für Rohranschluss Ø 110 mm

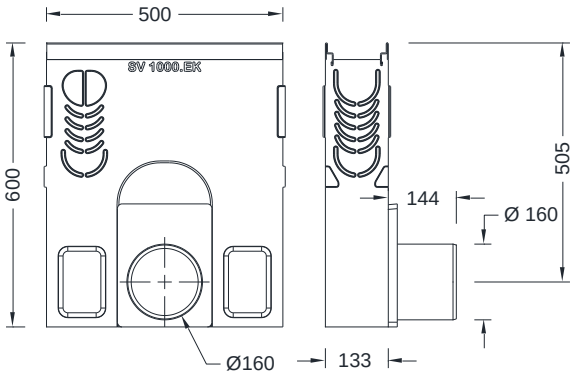

Einlaufkasten für Rohranschluss Ø 160 mm

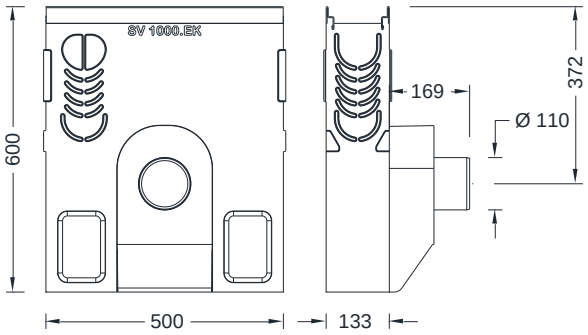

Einlaufkasten mit Geruchsverschluss quer zur Fließrichtung Ø 110 mm

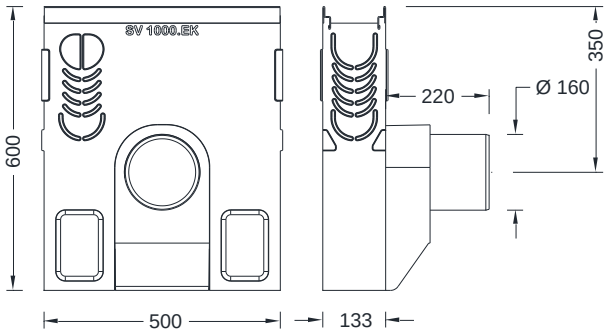

Einlaufkasten mit Geruchsverschluss quer zur Fließrichtung Ø 160 mm

EINLAUFKASTEN AUS POLYMERBETON

Beschreibung	Länge in mm	Bauhöhe in mm	kg pro Stück	Stück pro VPE	EAN-Code 4001990…	Bestell-Nr. 010…	Material gruppe
MEADRAIN SV 1000.EK-kurz Einlaufkasten kurz 450 mm	500	450	28,50	6	871669	712657	MD
MEADRAIN SV 1000.EK110 Einlaufkasten für Rohranschluss Ø 110 mm	500	600	35,00	6	272879	712658	MD
MEADRAIN SV 1000.EK160 Einlaufkasten für Rohranschluss Ø 160 mm	500	600	35,00	6	272886	712660	MD
MEADRAIN SV 1000.EK QG110 Einlaufkasten mit Geruchsverschluss quer zur Fließrichtung Ø 110 mm	500	600	36,50	6	272893	712662	MD
MEADRAIN SV 1000.EK QG160 Einlaufkasten mit Geruchsverschluss quer zur Fließrichtung Ø 160 mm	500	600	37,00	6	272909	712664	MD

* Ab Klasse D 400 nicht für Querentwässerung von Schnellstraßen und Autobahnen

MEADRAIN SV und SVF 1000

A 15, B 125, C 250, D 400*, E 600* Nennweite 100

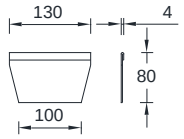

MEADRAIN SVF1000.SE

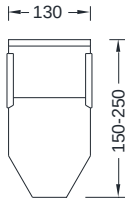

MEADRAIN SV 1000-20.SE

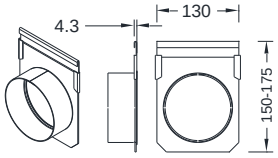

MEADRAIN SV 1000-5.E

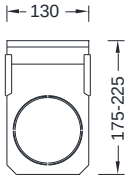

MEADRAIN SV 1005-15.E

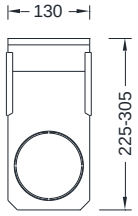

MEADRAIN SV 1015-30.E

STIRNPLATTEN UND ANSCHLUSS-ZUBEHÖR FÜR MEADRAIN SV UND SVF 1000

Beschreibung	Material	kg pro Stück	Stück pro VPE	EAN-Code 4001990…	Bestell-Nr. 010…	Material gruppe
MEADRAIN SVF 1000.SE Stirnplatte geschlossen für Rinnenanfang und -ende	Stahl verzinkt	0,09	1	283004	154637	MD
MEADRAIN SV 1000-20.SE Stirnplatte geschlossen höhenverstellbar für Rinnenanfang und –ende	Stahl verzinkt	0,40	10	272916	712666	MD
MEADRAIN SV 1030.SE Stirnplatte geschlossen fixe Höhe für Rinnenanfang und –ende	Stahl verzinkt	0,50	10	272923	712668	MD
MEADRAIN SV 1000-5.SE Stirnplatte mit Stutzen Ø 110 mm höhenverstellbar für Rinnenende	Stahl verzinkt	0,30	10	272930	712670	MD
MEADRAIN SV 1005-15.SE Stirnplatte mit Stutzen Ø 110 mm höhenverstellbar für Rinnenende	Stahl verzinkt	0,40	10	280942	712676	MD
MEADRAIN SV 1015-30.SE Stirnplatte mit Stutzen Ø 110 mm höhenverstellbar für Rinnenende	Stahl verzinkt	0,50	10	280959	712678	MD
Blindstopfen Ø 110mm für Einlaufkasten	PVC	0,22	1	231364	153887	MD
Ablaufset Ø 110 mm mit Stutzen Ø 110 mm, Schmutzfangtopf und Geruchsverschluss	PP	0,20	1	027677	150730	MD

MEA Water Management GmbH
Sudetenstraße 1
86551 Aichach
Tel.:+49 (0) 82 51. 91 0
Fax: +49 (0) 82 51. 91 13 00
E-Mail: info.drainage@mea.de
www.mea-group.com